KERN

ISO DEMONTERBAR SØJLE FOR KUGLEFØRING

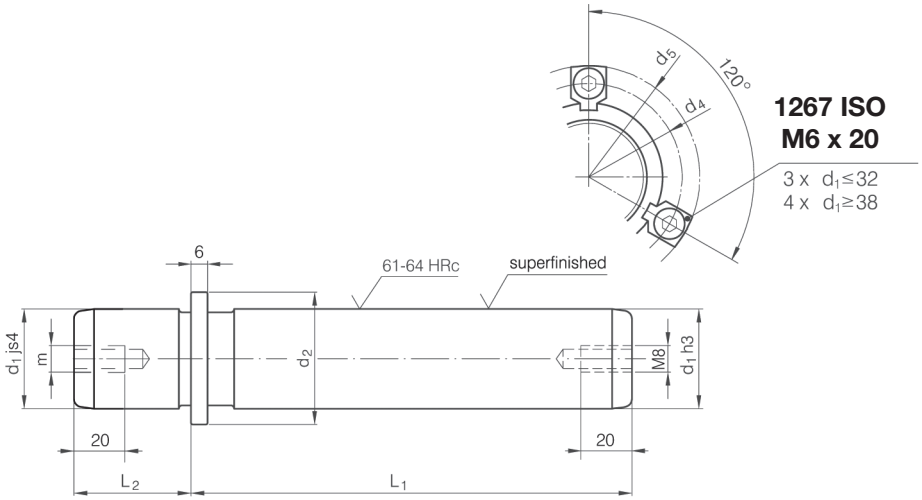

1210 ISO - d_1 x L_1

d_1	L_2	m	d_5	d_4	d_2	L_1
15 - 16	20	M8	45,7	33	22	100 112 125 140 160 180 200
19 - 20	23		48,7	38	25	100 112 125 140 160 180 200
24 - 25	30		55,7	43	32	100 112 125 140 160 180 200 224 250
30 - 32	37		63,7	51	40	112 125 140 160 180 200 224 250 280 315
38 - 40			73,7	61	50	125 140

d_1	L_2	m	d_5	d_4	d_2	L_1
38 - 40	37	M8	73,7	61	50	160 180 200 224 250 280 315 355
48 - 50	47		86,7	74	63	140 160 180 200 224 250 280 315 355 400
60 - 63			103,7	91	80	160 180 200 224 250 280 315 355 400
80	60	M12	118,4	106	95	200 224 250 280 315 355 400

POWER TOOLS ApS

Stengårdsvej 19 - DK-4340 Tølløse - Tlf. 59194058 - www.power-tools.dk - Mail: info@power-tools.dk

KERN

ISO DEMONTERBAR SØJLE

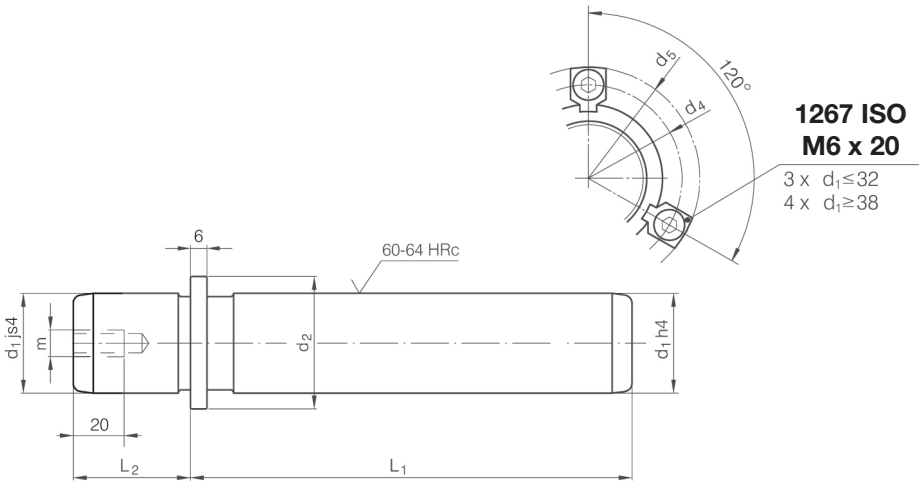

1210 E-ISO - d_1 x L_1

d_1	L_2	m	d_5	d_4	d_2	L_1
15 - 16	20	M8	45,7	33	22	100 112 125 140 160 180 200
19 - 20	23		48,7	36	25	100 112 125 140 160 180 200
24 - 25	30		55,7	43	32	100 112 125 140 160 180 200 224 250
30 - 32	37		63,7	51	40	112 125 140 160 180 200 224 250 280 315
38 - 40			73,7	61	50	125 140

d_1	L_2	m	d_5	d_4	d_2	L_1
38 - 40	37	M8	73,7	61	50	160 180 200 224 250 280 315 355
48 - 50	47		86,7	74	63	140 160 180 200 224 250 280 315 365 400
60 - 63			103,7	91	80	160 180 200 224 250 280 315 355 400
80	60	M12	118,4	106	95	200 224 250 280 315 355 400

POWER TOOLS ApS

Stengårdsvej 19 - DK-4340 Tølløse - Tlf. 59194058 - www.power-tools.dk - Mail: info@power-tools.dk