POWER TOOLS udstøderstifter

FORM D
hærdet

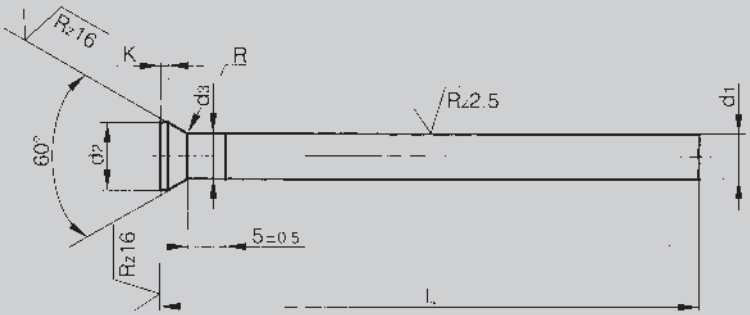

DIN 1530
SKAFT 60 - 62 HRc
HOVED 40 - 50 HRc

DIAMETER D1 TOL g6	LÆNGDE 100 MM	LÆNGDE 125 MM	LÆNGDE 160 MM	LÆNGDE 200 MM	LÆNGDE 250 MM	Længde 315 MM
1,0 - 1,9					-	-
2,0						-
2,2					-	-
2,5						-
2,7					-	-
3,0						-
3,2					-	-
3,5						-
4,0						-
4,2					-	-
4,5						-
5,0						-
5,2					-	-
5,5						-
6,0						
6,2						-
6,5						-
7,0						-
8,0						
8,2						-
8,5						-
9,0						-
10,0						
12,0						
14,0						-
16,0						

Alle priser skal forstås fritblivende og excl. Moms

POWER TOOLS ApS

Stengårdsvej 19 - DK-4340 Tølløse - Tlf. 59194058 - www.power-tools.dk - Mail: info@power-tools.dk